PRONAR	BIULETYN Nr	38a-2003
	DATA WPROWADZENIA	Styczeń 2004
	MODEL CIĄGNIKA	Wg wykazu

DANE REGULACYJNE POMPY WTRYSKOWEJ CIĄGNIKÓW „ŻUBROŃ” 2048A

1.	Typ pompy wtryskowej	54.1111004 jednosekcyjna z pompką zasilającą
2.	Ciśnienie wtrysku paliwa MPa (kG/cm^2)	17,0-17,7 (170-177)
3.	Kąt początku podawania paliwa przez sekcje pompy przed GMP popychacza wg początku podnoszenia się paliwa w momentoskopie	(10 ±0,5)°
4.	Stosunek obrotów wału korbowego silnika do obrotów pompy	2:1
5.	Kierunek obrotu wału krzywkowego	prawy
6.	Skok tłoczka	8 mm
7.	Średnica tłoczka	9 mm
8.	Ciśnienie paliwa w kanale zasilającym pompy przy nominalnej prędkości obrotowej silnika MPa (kG/cm^2)	0,04 (0,4)
9.	Dawka paliwa sekcji tłoczącej przy obrotach 100 obr./min (mm^3/cykl)	160
10.	Dawka paliwa sekcji tłoczącej przy nominalnej prędkości obrotowej (mm^3/cykl)	55,2-56,8
11.	Nominalna prędkość obrotowa wału pompy (obr./min)	1000 ±5
12.	Nierównomierność podawania paliwa pomiędzy sekcjami pompy przy nominalnej prędkości obrotowej (%)	6
13.	Początek zadziałania regulatora przy prędkości obrotowej wału krzywkowego pompy (obr./min)	1020 ±5
14.	Prędkość obrotowa, przy której następuje automatyczne wyłączenie podawania paliwa przez wtryskiwacze (obr./min)	1075-1110
15.	Kąt wyprzedzenia wtrysku przed GMP (^{0})	26-28

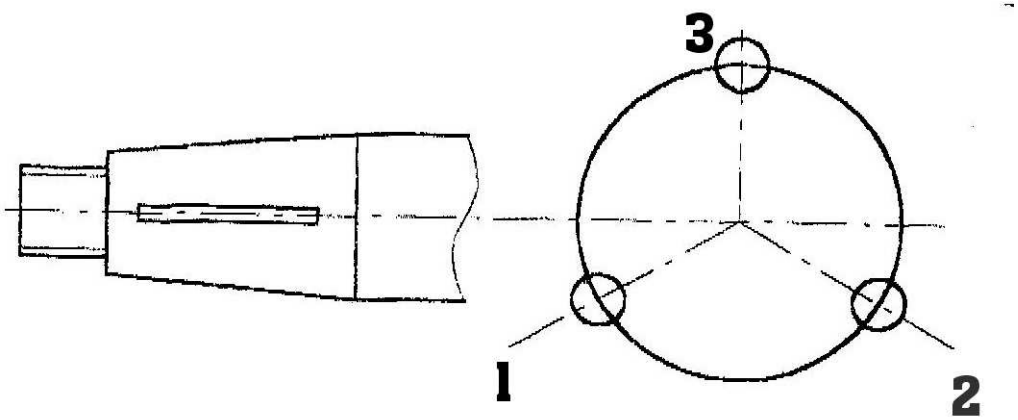

Kolejność podawania paliwa do króćców pompy wtryskowej 54.1111004.